CONDITIONING SYSTEMS

WETDUST™

Kondicionéry průmyslového prachu

WAMGROUP

MAP™

WETDUST™
Kondicionéry průmyslových prachů

Z ekonomického a funkčního hlediska je WETDUST™ ideálním strojem pro odstraňování, úpravu a uložení prachu z průmyslové výroby.

Díky speciálním technickým vlastnostem, použití inovativních materiálů a extrémně krátké době míchání je WETDUST™ vhodný jak pro nepřetržitý provoz, tak pro šaržovou práci v náročných aplikacích.

Samočistící vložka míchací komory vyrobená z nelepivého otěruvzdorného syntetického materiálu SINT™ činí denní údržbu, která je pro podobná zařízení nezbytná, extrémně snadnou. Rychlá a jednoduchá demontáž zajišťuje, že je údržba WETDUST™ mimořádně pohodlná.

Základní rozměry

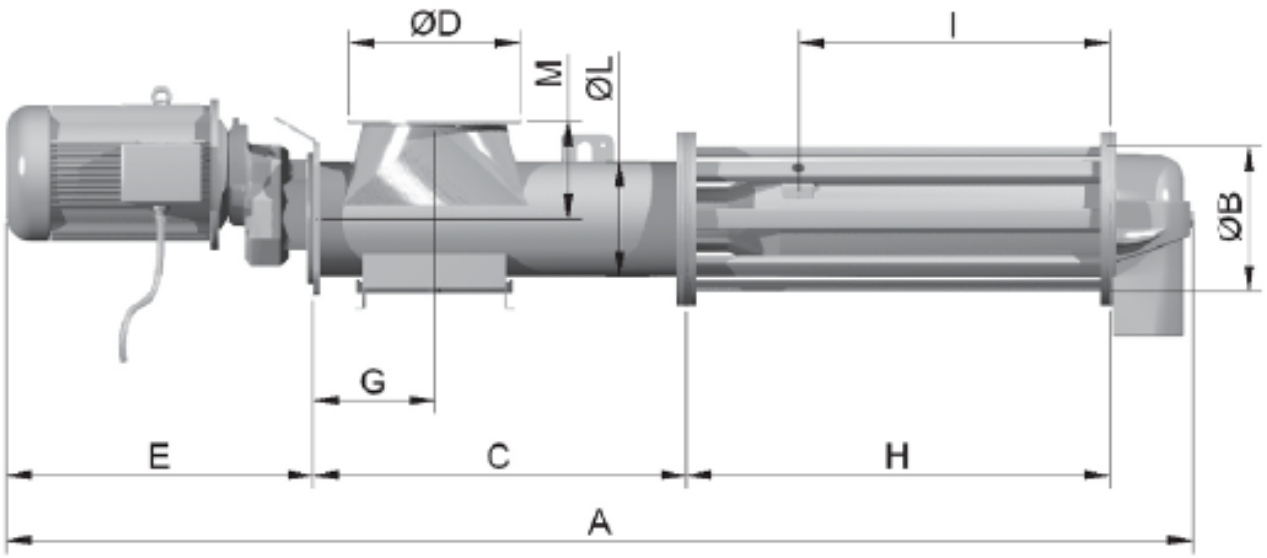

KÓD	A	Ø B	C	Ø D	E	G	H	I	Ø L	M	kg	kW	m³/h
WETDUST®	2,115	273	700	273	590	226	650	442	219	186	146	5.5	1.5 - 3

Rozměry v mm

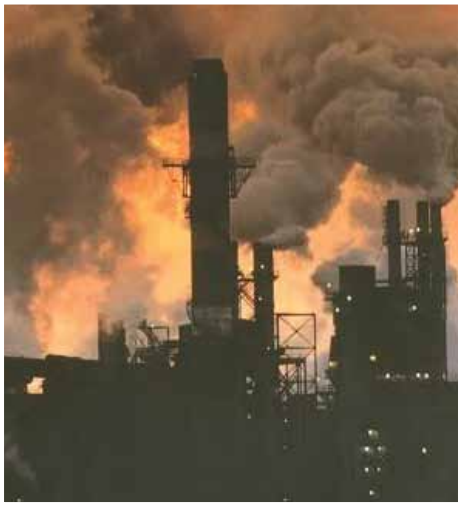

»»» »»» *Filtrace* »»» »»» *Úprava*

Výhody

- Rychlá návratnost investic;
- Jednoduchá instalace;
- Velice snadná údržba;
- Žádné zbytky;
- Rotor lze kompletně vyjmout a vyměnit.

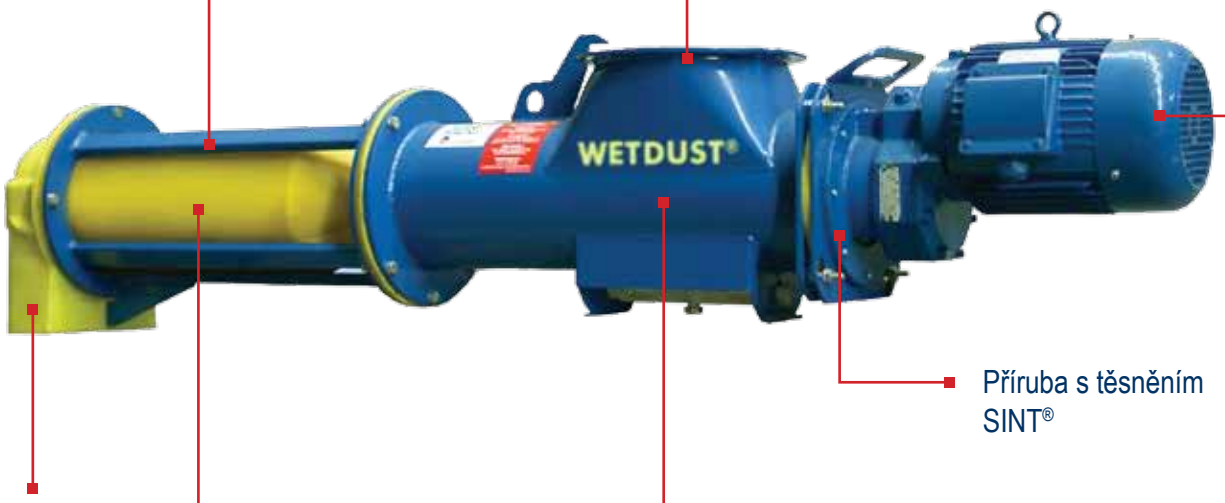

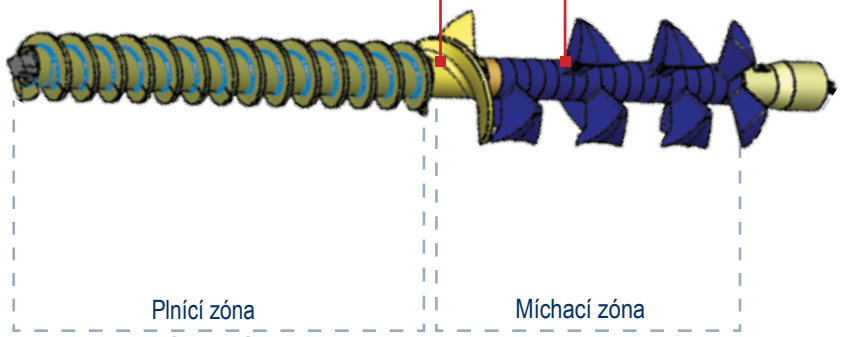

MEZINÁRODNÍ PATENT

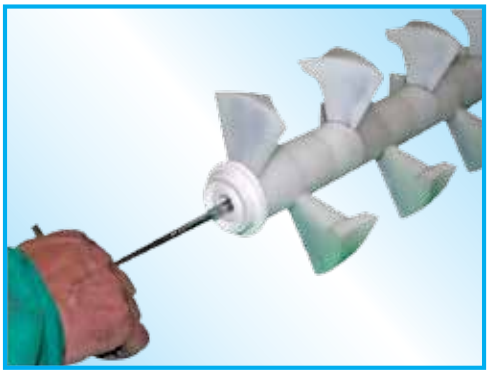

Aplikace

SLÉVÁRNY

OCELÁRNY

ELEKTRÁRNY

CHEMIČKY

063001525 Září 2012

Vymezujeme si právo měnit technické specifikace.

WAM® FLITECH® MAP® EXTRAC® SPECO® TOREX® OLI® RONCUZZI® TECNO CM

MAP™

UNI EN ISO 9001 Certified Company

www.has.cz
www.wamgroup.com